Filtros prensa, lonas filtrantes, placas
e serviços ANDRITZ

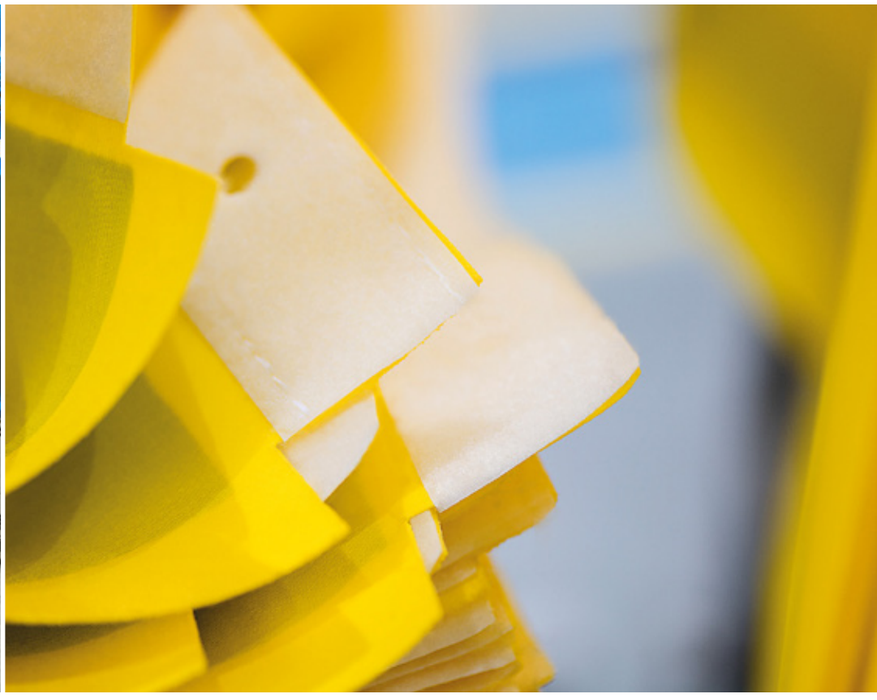

ANDRITZ SEPARATION Indústria e Comércio de Equipamentos de Filtração Ltda.
Fone +55 (47) 3387 9100 / 9115
separation.bra@andritz.com

andritz.com/separation

Filtros prensa, lonas filtrantes, placas
e serviços ANDRITZ

ANDRITZ Separation

A ANDRITZ SEPARATION oferece amplo portfólio em lonas de filtração e em filtros prensa sidebar e overhead. Para qualquer desafio em filtração, a ANDRITZ fornece a solução ideal. É possível optar por uma configuração básica, que pode ser modernizada com módulos pré-configurados, ou solicitar filtros prensa totalmente personalizados. Com a opção de integrar módulos pré-configurados, o cliente conta com menores prazos de entrega e baixos custos de investimento, com a reconhecida qualidade ANDRITZ.

Módulos para filtros prensa básicos:

- Filtros prensa de tipo membrana e tipo câmara
- Deslocador de placas
- Cortinas fotoelétricas no lado operacional e não-operacional
- Sistema automático de lavagem de lonas filtrantes
- Moega, chute de descarga de tortas
- Sopro do canal central
- Dispositivo automático de descarga das tortas

Se optar por um projeto completo, até os mais sofisticados requisitos de separação podem ser desempenhados. Estas soluções completas são especialmente apropriadas para aplicações alimentícias e farmacêuticas, ambientes críticos e suspensões perigosas, bem como outras condições de processos muito especiais.

Opcionais para filtros prensa customizáveis:

- Conexões da alimentação lateral e de saídas de filtrado
- Revestimento em aço inoxidável
- Revestimento em borracha e em polipropileno
- Alimentação bilateral
- Grades de segurança (NR12)
- Proteção contra respingos
- Estrutura elevada do filtro prensa
- Raspador de torta
- Fole de proteção do cilindro hidráulico

Setores

A ANDRITZ SEPARATION oferece soluções em filtros prensa e lonas de filtração para o desaguamento eficiente de sólidos nos mais diversos setores industriais:

- MEIO AMBIENTE
- MINERAÇÃO & MINERAIS
- ALIMENTÍCIO
- QUÍMICO

ANDRITZ SEPARATION Indústria e Comércio de Equipamentos de Filtração Ltda.
Fone +55 (47) 3387 9100 / 9115
separation.bra@andritz.com

andritz.com/separation

ANDRITZ filtro prensa sidebar SE 400 – 2000
Para operações padrão e médias

ANDRITZ filtro prensa sidebar SE apresenta um eficiente design e possibilidade de automatizaçã. Disponibilidade de projetos para todos os setores industriais.

Características:
- Deslocamento de placas totalmente automático com proteção contra respingos
- Bandeja coletora de pingos pode ser acionada através de sistema elétrico, pneumático, hidráulico ou manual até filtro prensa 630
- Projeto desenvolvido com melhor distribuição de força
- Freio de expansão para rápida descarga da torta
- Bloqueio hidráulico de segurança
- Disponibilidade de diferentes sistemas de descarga (quadros basculantes, vibração do elemento filtrante, raspagem, vibração da placa)
- Lavador automático das lonas de filtragem a alta pressão
- Grades de segurança e cortinas de luz

Vantagens:
- Maior durabilidade
- Resistência ao desgaste
- Qualidade de filtração confiável e sustentável
- Ajuste flexível para adequação às condições da planta
- Segurança operacional aprimorada
- Descarga da torta com alta eficiência
- Alto grau de automatização

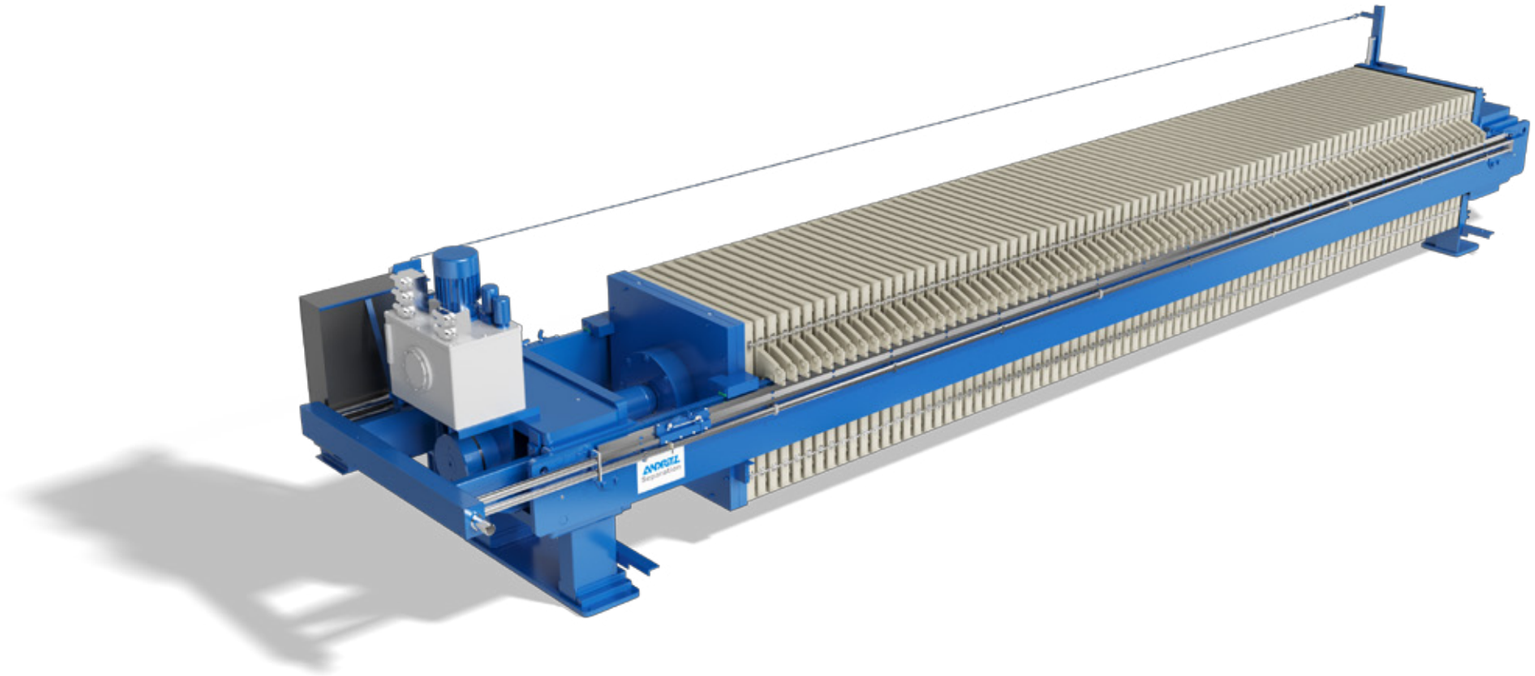

▲ ANDRITZ filtro prensa sidebar SE 1500

Faixa de dimensionamento:

	Dimensão [mm]								
Pressão	**400x400**	**470x470**	**630x630**	**800x800**	**1000x1000**	**1200x1200**	**1500x1500**	**1500x2000**	**2000x2000**
7 bar			X	X	X		X	X	
15 bar	X	X	X	X	X	X	X	X	X
30 bar							X	X	X

ANDRITZ SEPARATION Indústria e Comércio de Equipamentos de Filtração Ltda.
Fone +55 (47) 3387 9100 / 9115
separation.bra@andritz.com

ANDRITZ Filtro prensa sidebar SP 630 – 1200

Para operações padrão e médias

ANDRITZ filtro prensa sidebar SE foi desenvolvido para utilização sem eletricidade – a operação do filtro prensa requer apenas uma conexão com o fornecimento de ar comprimido. ANDRITZ filtro prensa sidebar SP apresenta fácil operação, preço competitivo e garante desempenho e segurança.

Características:

- Sistema semiautomático de descarga
- Maior flexibilidade com a utilização do ar comprimido da planta
- Não requer energia elétrica
- Não requer sistemas e componentes elétricos
- Não apresenta perda de qualidade em comparação com filtros prensa com acionamento elétrico
- Padrões de segurança de última geração, com o sistema de controle duplo
- Fácil sistema de troca manual de placas
- Máxima distribuição de força em comparação com os modelos tipo martelo
- Qualidade sustentável da lubrificação, para ciclos de manutenção maiores

Vantagens:

- Excelente desempenho e custo-benefício
- Confiabilidade do processo
- Operações simples e seguras
- Economia de custos e peso
- Fácil configuração
- Adequado aos requisitos da Norma ATEX (sujeitas a determinadas condições de operação)

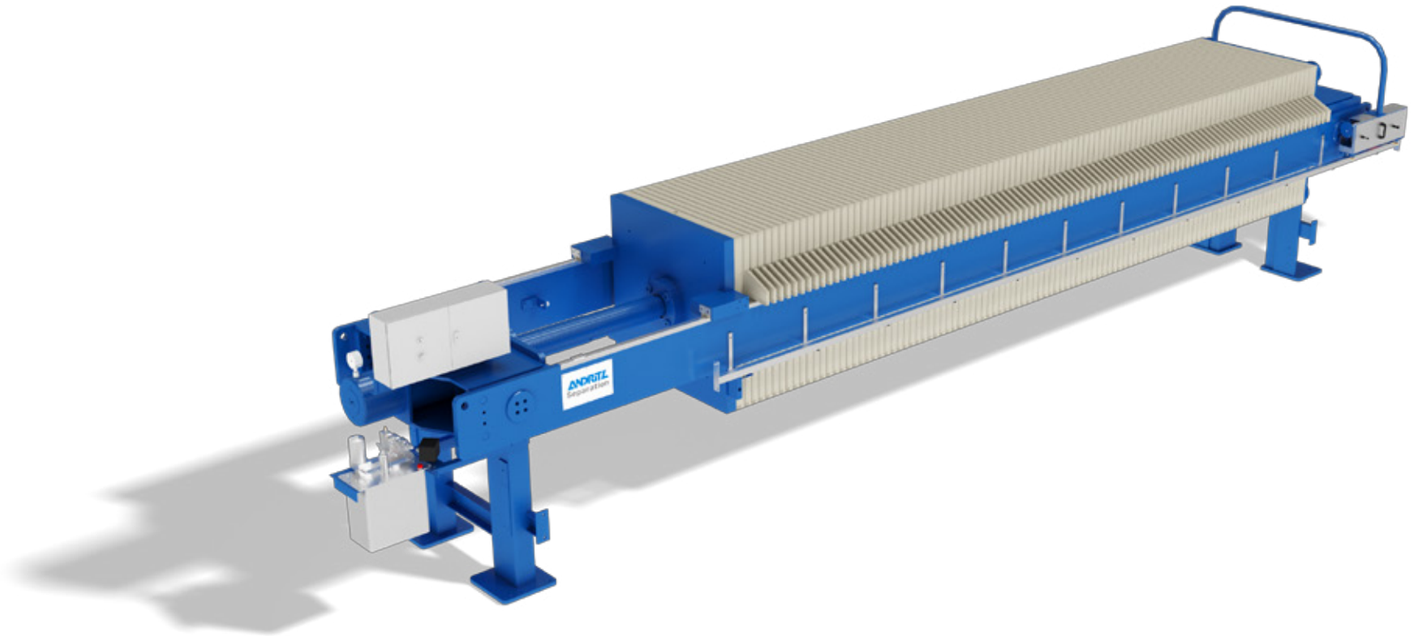

▲ ANDRITZ filtro prensa sidebar SP 1200

Faixa de dimensionamento:

	Dimensão [mm]			
Pressão	**630x630**	**800x800**	**1000x1000**	**1200x1200**
7 bar	X	X	X	X
15 bar	X	X		

ANDRITZ SEPARATION Indústria e Comércio de Equipamentos de Filtração Ltda.
Fone +55 (47) 3387 9100 / 9115
separation.bra@andritz.com

ANDRITZ filtro prensa sidebar SE 630 – 1500

Para operações padrão e médias, com design para descarga rápida

ANDRITZ filtro prensa sidebar SE foi especialmente desenvolvido para atender os requisitos do setor de mineração, tais como tempos de ciclo curtos e máximo grau de automação. O filtro prensa sidebar SE conta com sistema de descarga rápida para melhor rendimento.

Características:

- Design especial para aplicações do setor de mineração
- Curtos tempos de ciclo que possibilitam mais de 40 ciclos/dia
- Faixas de conteúdo sólido entre 65 e 90%
- Disponibilidade de dispositivo automático de lavagem do elemento filtrante
- Sistema de descarga com quadro longo e basculante para tortas de filtração extremamente viscosas
- O design possibilita o acoplamento de mais de 140 câmaras
- Máximo grau de automação
- Grades de segurança e cortinas de luz
- Facilmente modernizada em termos de volume e área de filtração

Vantagens:

- Máximo desaguamento de suspensão
- Melhor rendimento
- Design compacto com alto volume
- A mais alta eficiência e disponibilidade

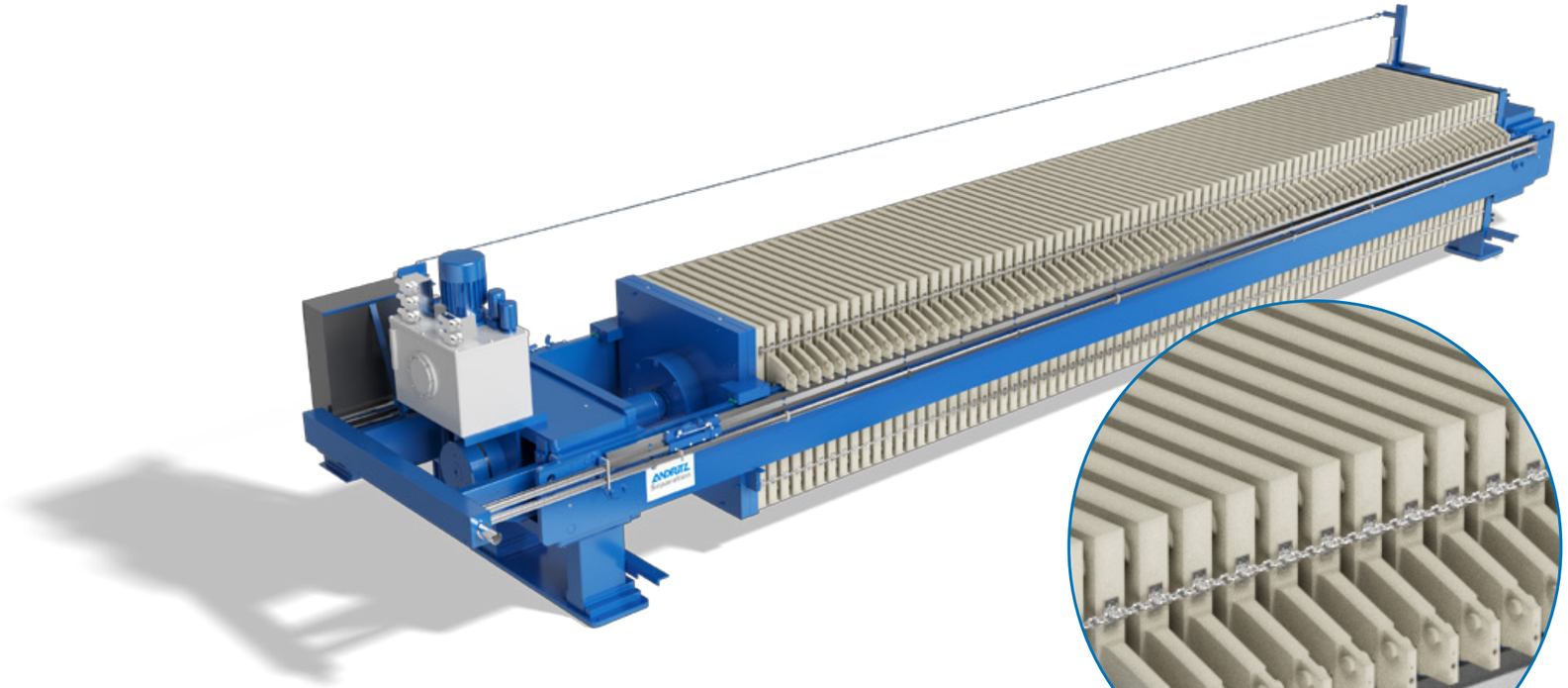

▲ ANDRITZ filtro prensa sidebar SE 1500

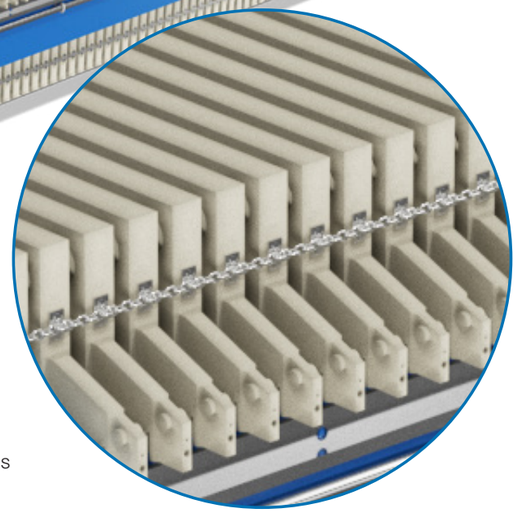

▲ Rápido sistema de descarga para o melhor rendimento. Curtos tempos de ciclos que possibilitam mais de 40 ciclos por dia.

Faixa de dimensionamento:

	Dimensão [mm]				
Pressão	**630x630**	**800x800**	**1000x1000**	**1200x1200**	**1500x1500**
7 bar	X	X	X		X
15 bar	X	X	X	X	X
30 bar					X

ANDRITZ SEPARATION Indústria e Comércio de Equipamentos de Filtração Ltda.
Fone +55 (47) 3387 9100 / 9115
separation.bra@andritz.com

ANDRITZ Filtro prensa sidebar ME 1500 – 2000

Para operações críticas, com design para descarga rápida

ANDRITZ filtro prensa sidebar ME apresenta placas encadeadas para rápida descarga da torta para o setor de mineração. O design especial possibilita o melhor rendimento, garantindo a segurança.

Características:

- Configuração totalmente automática
- Placas encadeadas para a mais rápida descarga no setor de mineração
- Sistema de descarga com quadro curto e basculante, para tortas de filtração extremamente viscosas
- Disponibilidade de dispositivo automático de lavagem do elemento filtrante
- Disponibilidade de raspador para confiável raspagem de tortas de filtração viscosas
- Design especial para a mais rápida movimentação durante a abertura e o fechamento do filtro prensa
- Grades de segurança e cortinas de luz
- Enxágue opcional

Vantagens:

- O melhor rendimento para lucratividade e disponibilidade
- Segurança operacional
- Durabilidade da construção

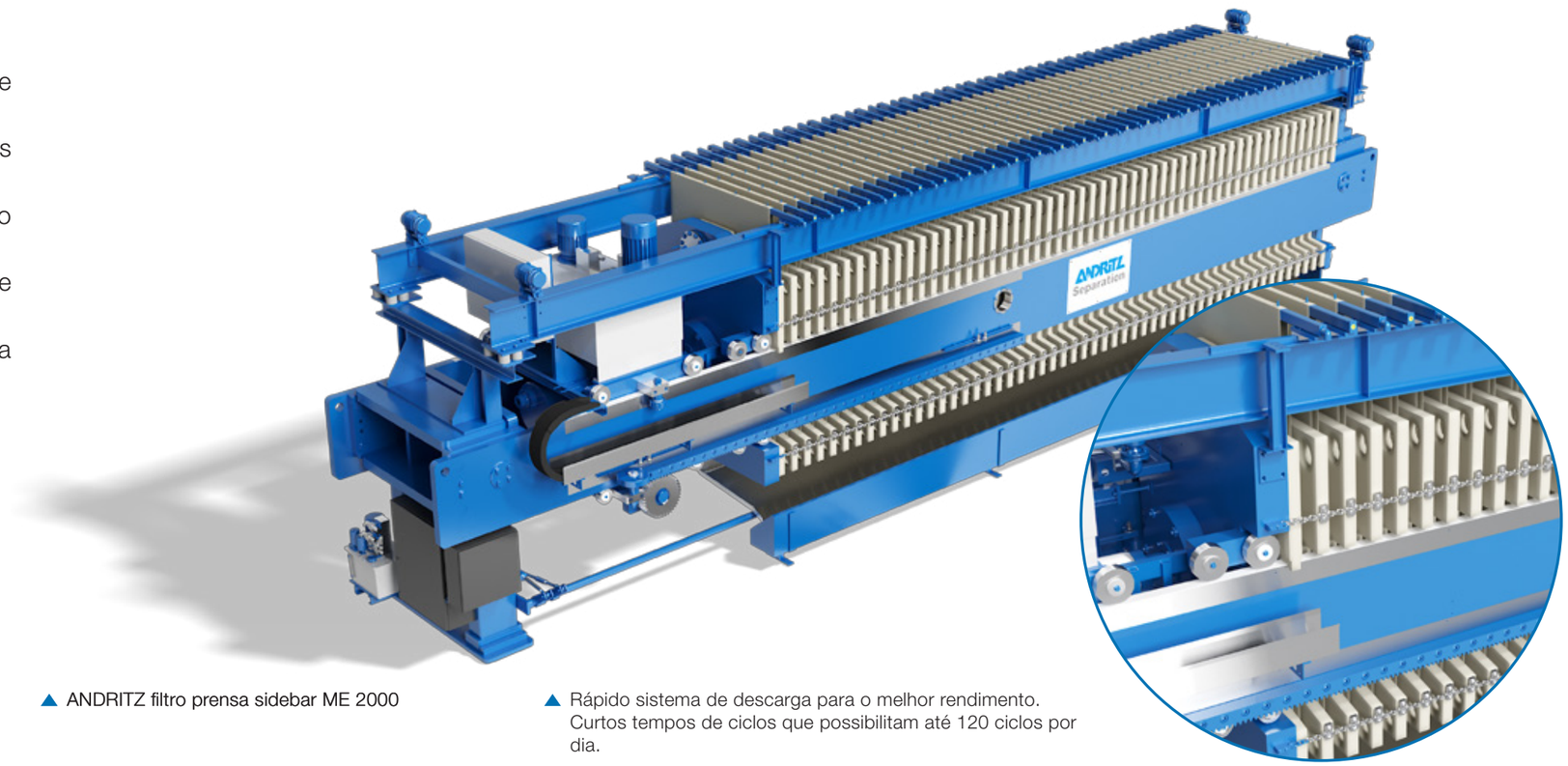

▲ ANDRITZ filtro prensa sidebar ME 2000

▲ Rápido sistema de descarga para o melhor rendimento. Curtos tempos de ciclos que possibilitam até 120 ciclos por dia.

Faixa de dimensionamento:

	Dimensão [mm]		
Pressão	**1500x1500**	**1520x2000**	**2000x2000**
15 bar	X	X	X

ANDRITZ SEPARATION Indústria e Comércio de Equipamentos de Filtração Ltda.
Fone +55 (47) 3387 9100 / 9115
separation.bra@andritz.com

ANDRITZ filtro prensa overhead AE 1200 – 2500
Para operações padrão e médias

ANDRITZ filtro prensa overhead AE apresenta um design especial para os setores químico e alimentício, adequado para conteúdos robustos.

Características:
- Estrutura robusta para condições críticas de operação
- Velocidade da placa ajustável através de correia rotativa
- Design compacto que comporta grandes volumes
- Peças estruturais altamente resistentes
- Máxima resistência à corrosão
- Facilidade para obter melhorias no volume
- Grades de segurança e cortinas de luz
- Quadros basculantes para tortas de filtração viscosas
- Opção entre sistemas de membrana e câmara
- Acesso livre ao conjunto de placas

Vantagens:
- Longa vida útil
- Manutenção simplificada
- Alta segurança operacional
- Boa acessibilidade aos componentes da máquina para manutenção
- Facilidade em obter melhorias em termos de volume e área de filtração

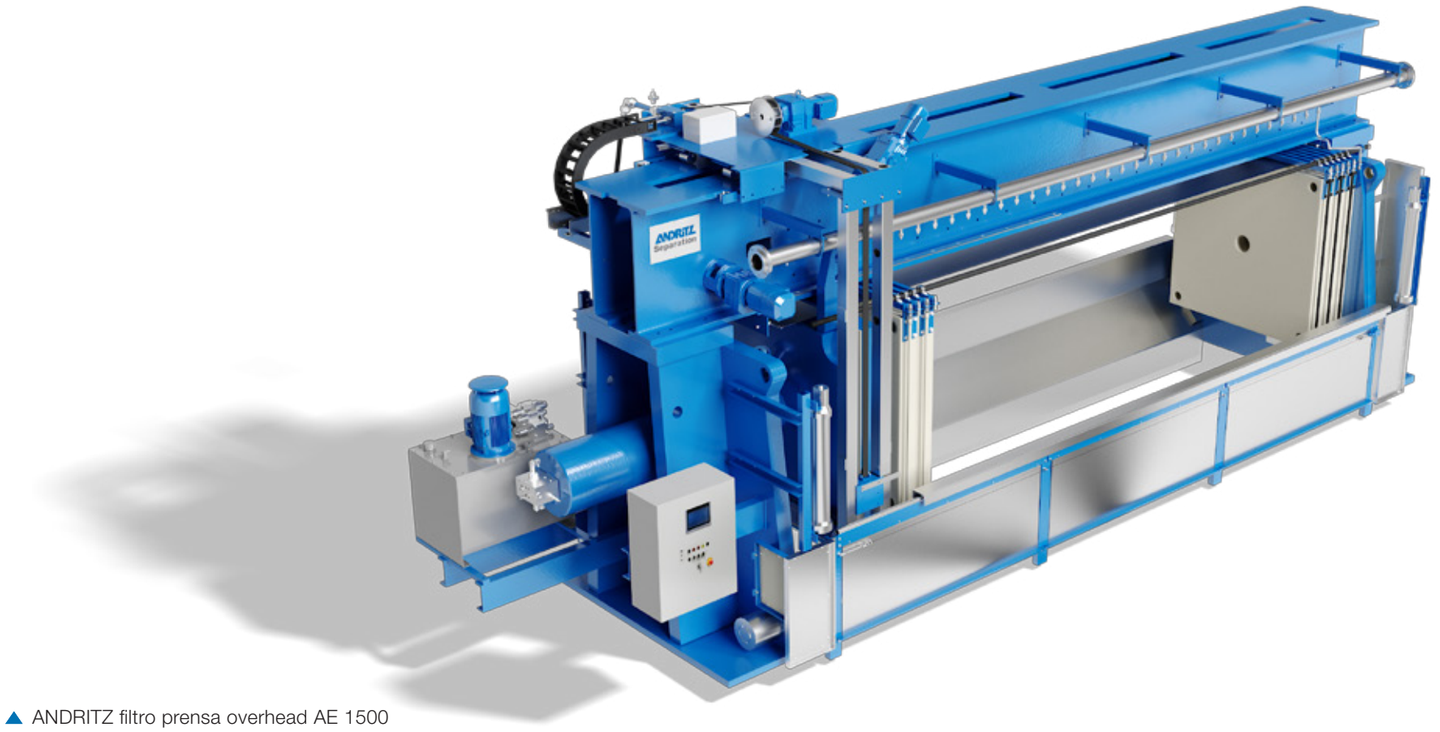

▲ ANDRITZ filtro prensa overhead AE 1500

Faixa de dimensionamento:

	Dimensão [mm]			
Pressão	**1200x1200**	**1500x1500**	**1520x1520**	**2500x2500**
6 bar				X
7 bar	X	X	X	
15 bar	X	X	X	
30 bar		X		

ANDRITZ SEPARATION Indústria e Comércio de Equipamentos de Filtração Ltda.
Fone +55 (47) 3387 9100 / 9115
separation.bra@andritz.com

ANDRITZ filtro prensa overhead A4 1500 – 2500
Para operações críticas

ANDRITZ filtro prensa overhead A4 é altamente resistente e durável, adequado para condições climáticas bastante severas.

Características:
- Velocidade de transporte da placa ajustável através de acionamento e correia rotativa
- Livre acesso ao conjunto de placas
- Comprimento útil longo
- Estrutura sólida para condições críticas de operação
- Disponibilidade dos mais altos volumes
- Opcional de segunda porta de alimentação
- Peças estruturais altamente resistentes
- Facilidade para obter melhorias no volume
- Grades de proteção e cortinas de luz
- Opção entre sistemas de membrana e câmara
- Design especial pull-type para melhor distribuição da força

Vantagens:
- Filtro prensa sólido com maior vida útil
- Excelente durabilidade e confiabilidade
- Adequado para condições climáticas bastante severas
- Baixa manutenção
- Sistema simplificado para substituição dos elementos filtrantes

▲ ANDRITZ filtro prensa overhead A4 2000

Faixa de dimensionamento:

	Dimensão [mm]		
Pressão	**1500x1500**	**2000x2000**	**2500x2500**
15 bar	X	X	X
30 bar		X	X

ANDRITZ SEPARATION Indústria e Comércio de Equipamentos de Filtração Ltda.
Fone +55 (47) 3387 9100 / 9115
separation.bra@andritz.com

ANDRITZ filtro prensa overhead A4 F 1500 – 2500

Para operações críticas, com design para descarga rápida

ANDRITZ filtro prensa overhead A4 é altamente resistente e durável, adequado para severas condições climáticas, apresentando um sistema de descarga rápida para melhor rendimento.

Características:

- Sistema de descarga rápida para maior rendimento no setor de mineração
- Velocidade de transporte da placa ajustável através de correia rotativa e acionamento
- Sistema de troca rápida do elemento filtrante
- Dispositivo de lavagem do elemento filtrante
- Bandejas coletoras de pingos opcionais
- Opção entre sistemas de membrana e câmara
- Design robusto para operações críticas

Vantagens:

- Todas as vantagens do filtro prensa sidebar A4 combinadas com um sistema de abertura para descarga rápida da torta de filtração
- O maior projeto disponível para os requisitos de aplicação de mineração e minerais, em especial, a gestão de resíduos

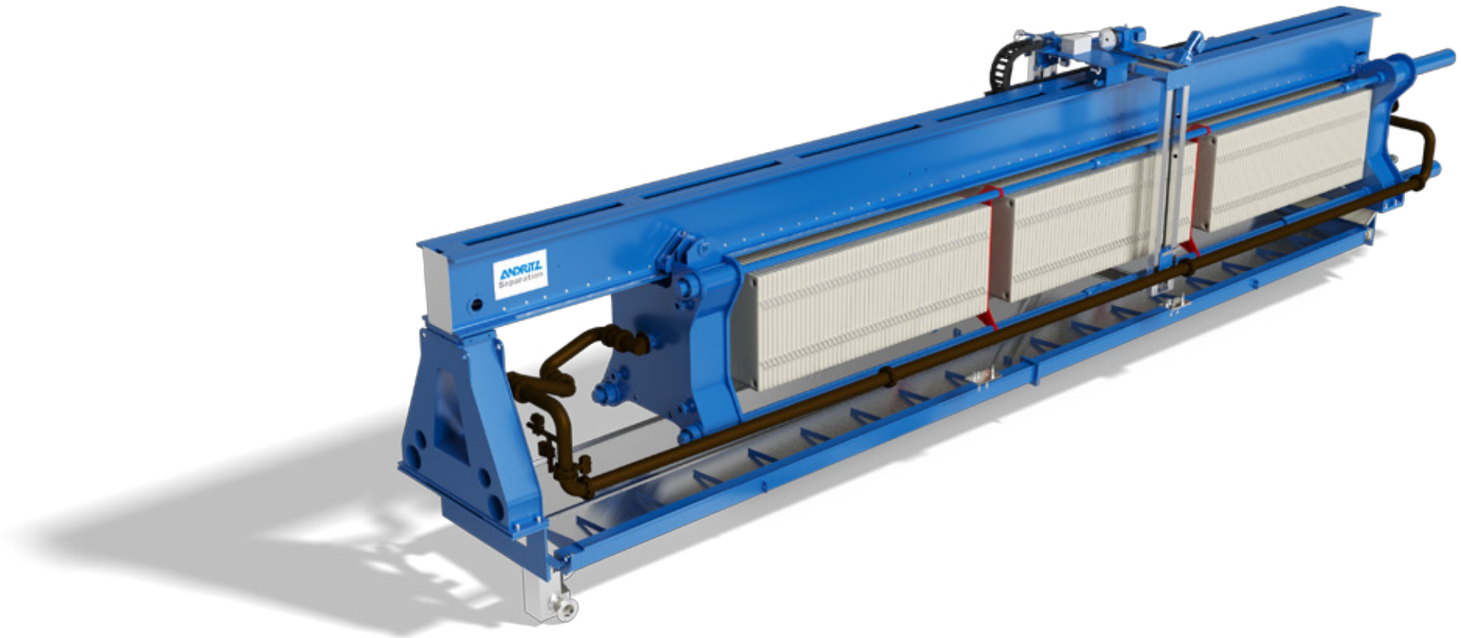

▲ ANDRITZ filtro prensa overhead A4 F 2500

Faixa de dimensionamento:

	Dimensão [mm]/		
Pressão	**1500x1500**	**2000x2000**	**2500x2500**
15 bar	X	X	X
30 bar		X	X

ANDRITZ SEPARATION Indústria e Comércio de Equipamentos de Filtração Ltda.
Fone +55 (47) 3387 9100 / 9115
separation.bra@andritz.com

ANDRITZ SEPARATION – Estrutura global
Um mundo de conhecimento perto de você

Você deseja aprimorar a eficiência? Economizar recursos e energia? Aumentar o rendimento? Nossos especialistas estão disponíveis para auxiliá-lo, independentemente do desafio. A ANDRITZ SEPARATION é a líder global em processos de separação sólido/líquido, contando com seu profundo conhecimento e uma ampla gama de recursos técnicos, além de soluções completas em serviços. Por mais de 150 anos, a ANDRITZ SEPARATION vem auxiliando clientes em seus desafios globais relacionados à segurança, recursos ambientais, operações e rendimento, através de seu know-how em criação, desenvolvimento e implementação de soluções inovadoras para a separação de sólidos/líquidos. A ANDRITZ SEPARATION tem uma equipe de mais de 2.000 especialistas e opera em mais de 40 países.

ANDRITZ SEPARATION – Suporte local na América do Sul

Na América do Sul, os filtros prensa e os elementos filtrantes são fabricados no Brasil, onde uma equipe de aproximadamente 200 especialistas garante o melhor atendimento local. A unidade fabril, localizada na cidade de Pomerode desde 2004, foi recentemente ampliada e modernizada. Com um abrangente suporte global uma grande variedade de equipamentos e elementos filtrantes são fabricados nesta unidade, além dos serviços abaixo mencionados.

As necessidades dos nossos clientes são variadas e específicas. Por essa razão, o suporte local e a assistência técnica oferecidos pela ANDRITZ SEPARATION são personalizados para atender as demandas operacionais.

SERVIÇOS – O que oferecemos

- Suporte técnico local;
- Reparos e upgrades;
- Inspeções locais de segurança e desempenho;
- Inspeções de filtros prensa;
- Testes locais de lodo;
- Testes de laboratório: laboratório qualificado para testes de otimização dos processos;
- Testes de bancada: simulando os vários processos de separação, tais como filtração e centrifugação;
- Teste de equipamento piloto: determinação dos parâmetros exigidos para o dimensionamento adequado do equipamento;
- Relatório do status do filtro prensa;
- Recomendações para modernização do filtro prensa: upgrades de segurança, reparos, produtos, etc.;
- Assistência técnica de campo com longa experiência;
- Chamados de assistência técnica 24h / 7 dias por semana;
- Peças de reposição: peças OEM em estoque local;
- Treinamento: treinamento e seminários para as equipes de operação e manutenção;
- Contratos de serviços: manutenção preventiva, desde peças de reposição a contratos de manutenção e inspeção;
- Locação de equipamentos: locação certificada de máquinas, tais como centrífugas e filtros prensa.

Seu parceiro confiável

Nossa equipe de serviços e vendas no Brasil, Peru e Chile garantem um rápido suporte, objetivando soluções imediatas e o melhor desempenho operacional. Para qualquer necessidade – pergunte ao seu especialista em separação.

ANDRITZ SEPARATION Indústria e Comércio de Equipamentos de Filtração Ltda.
Fone +55 (47) 3387 9100 / 9115
separation.bra@andritz.com

ANDRITZ SEPARATION Indústria e Comércio de Equipamentos de Filtração Ltda.
Rua Progresso, 450
Pomerode – SC
89107-000
Brasil
Fone +55 (47) 3387 9100 / 9115
separation.bra@andritz.com

ANDRITZ Chile Ltda.
Isidora Goyenechea 3600. Of. 701
Las Condes
7550053 Santiago, Chile
Phone: +56 (2) 2 462 4600,
Fax: +56 (2) 2 462 4646
separation.cl@andritz.com

ANDRITZ Separation Peru
Av. Manuel Olguín 211- of. 1603
Surco, Lima – Perú
Phone: +51 (1) 488-9470
separation.pe@andritz.com

andritz.com/separation